flexible... Wintergärten... Balkonverglasungen

System: Wegslide 300 AV

Projektverfasser: Bauen mit Glas Wintergarten AG, Harbernstr. 3, 8112 Otelfingen

Plannr.: AVK01

Mst.: 1:1

Datum: 01.04.2020
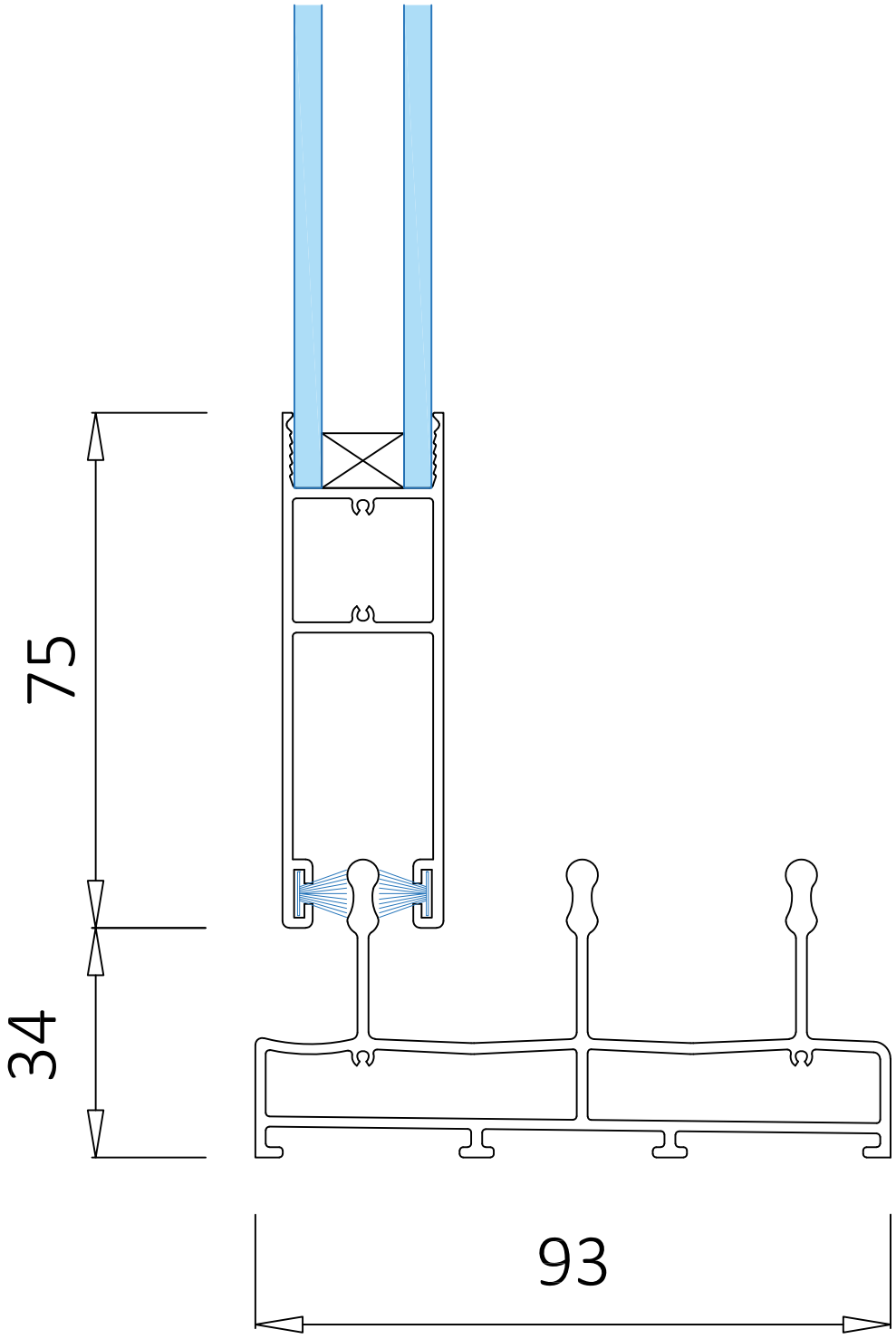
3 - gleisige Bodenschiene